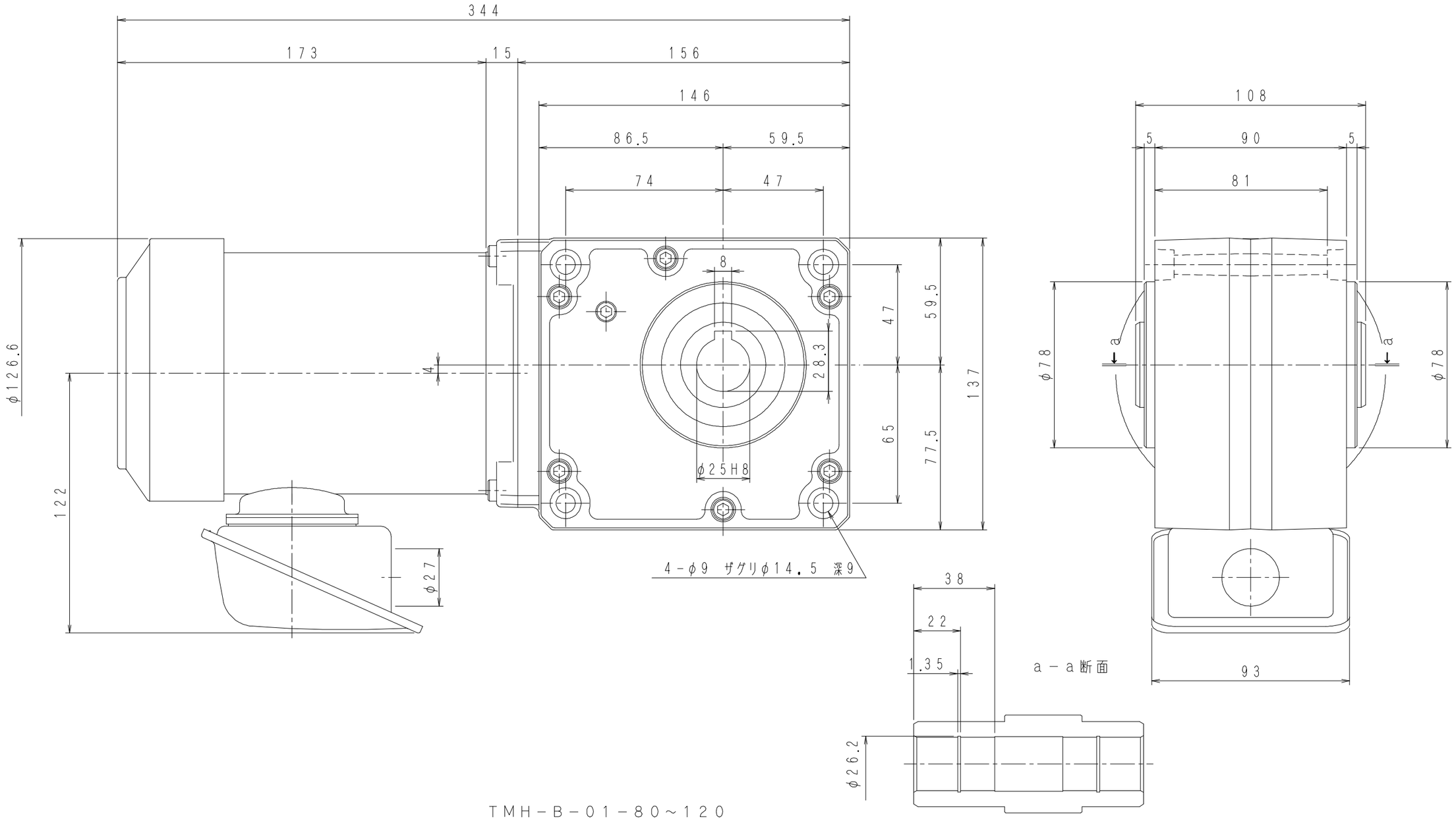

TMH－B－01－80～120