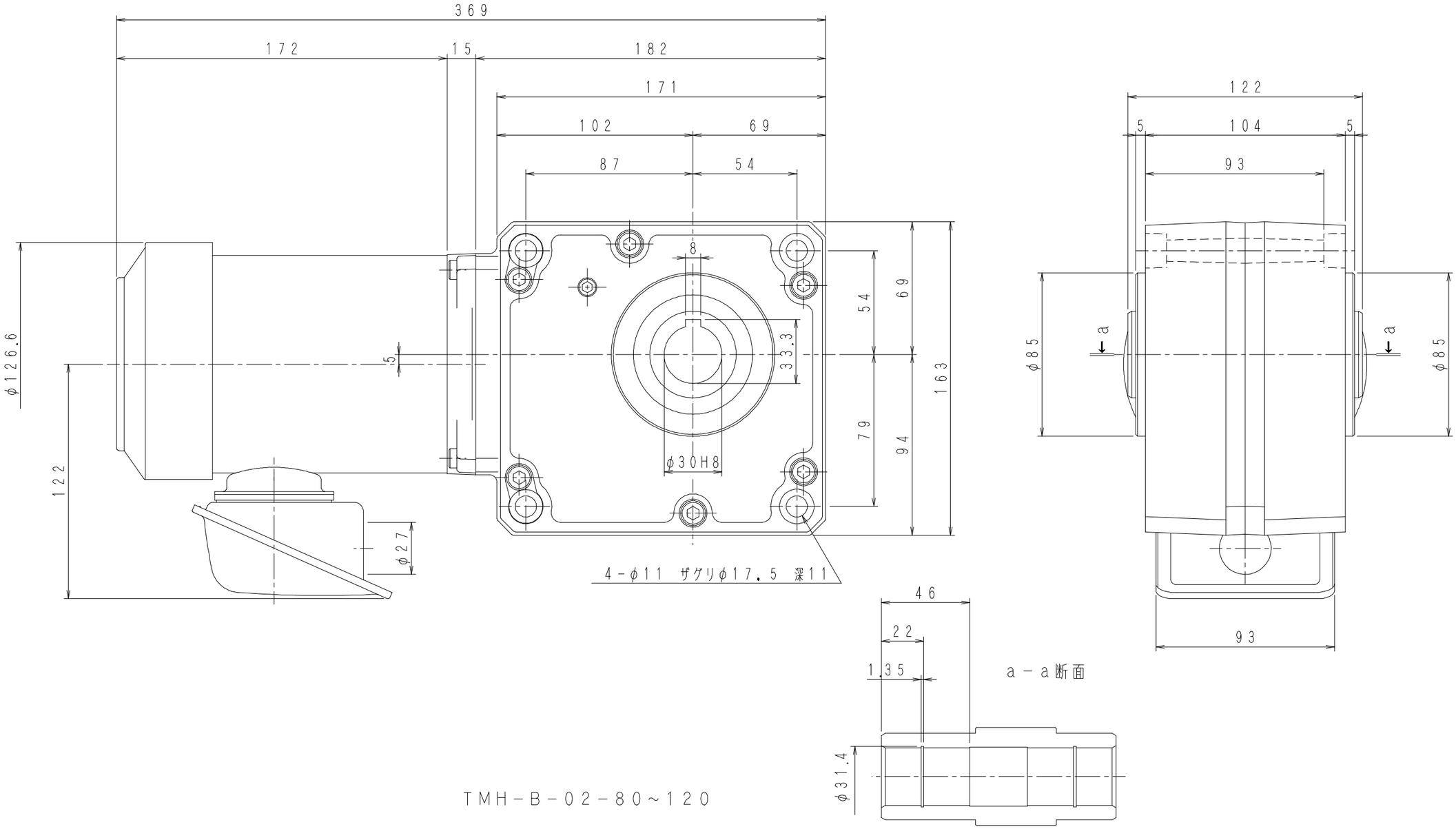

TMH－B－02－80～120